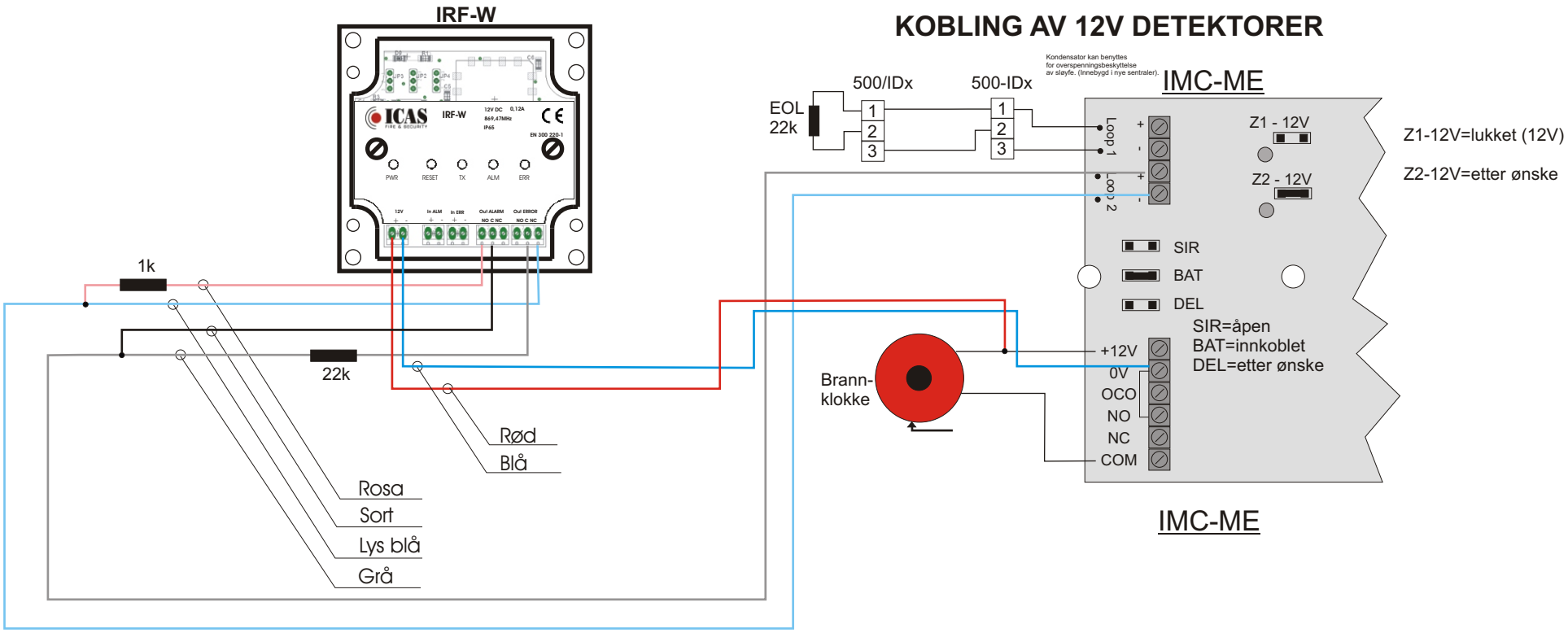KOBLING AV 12V DETEKTORER